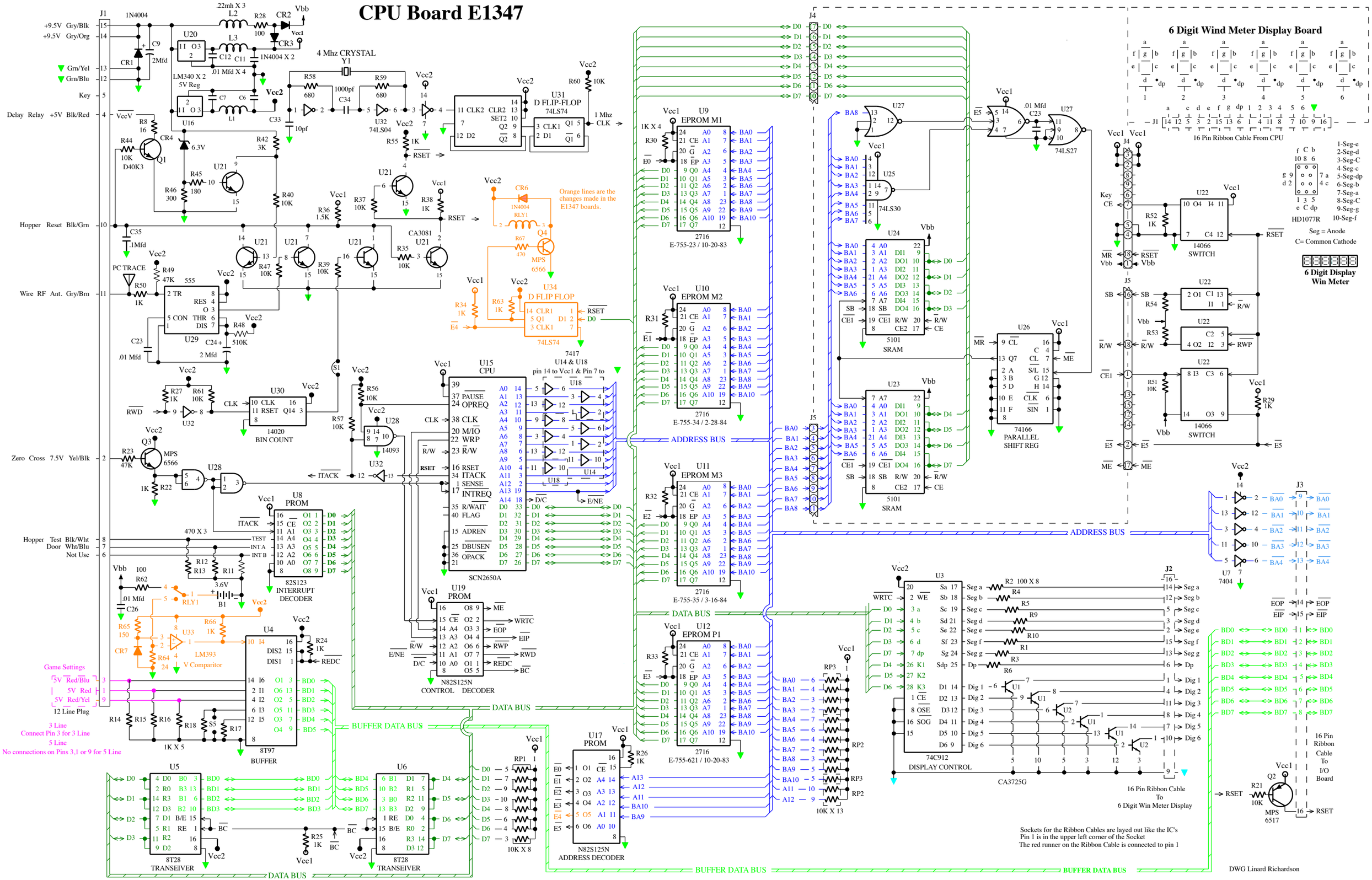CPU Board E1347